2FR

⑥～⑧ 調光回路3K3回路　C型20A6口
㊺～㊷ 調光回路4K8回路　C型20A16口
81 60A直(ON/OFF可能)2回路　C型60A2口
81 上記60A直とﾊﾟﾗ2回路　C型30A4口
DMX 制御信号ｺﾈｸﾀ　2系統2口
21 200V20A直2回路 D型20A2口

3FR

①～⑤ 調光回路3K5回路　C型20A10口
㊶～㊹ 調光回路4K4回路　C型20A8口
81 60A直(ON/OFF可能)2回路　C型60A2口
81 上記60A直とﾊﾟﾗ2回路　C型30A4口
DMX 制御信号ｺﾈｸﾀ　2系統2口
21 200V20A直2回路 D型20A2口

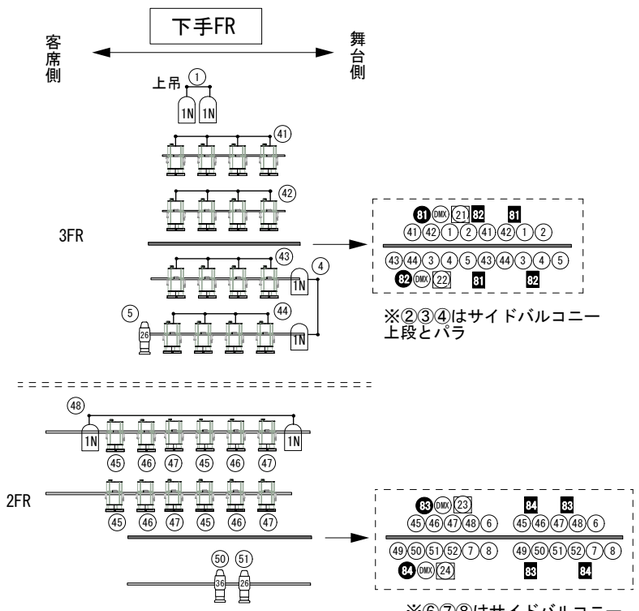

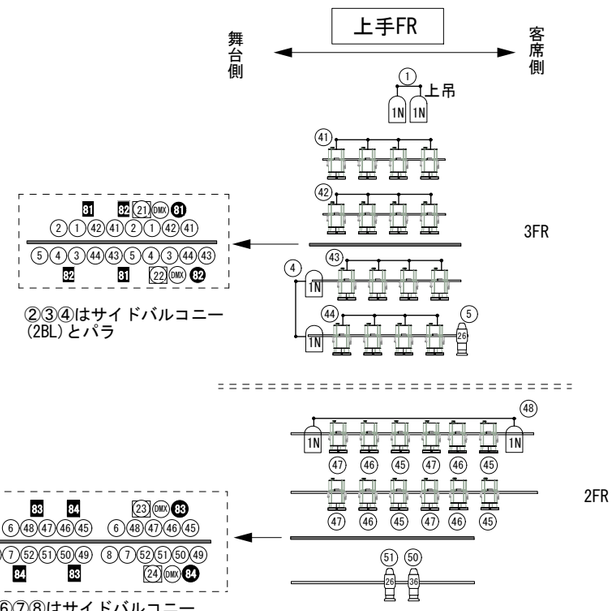

正面バルコニー

1BL 調光回路3K4回路　C型20A8口
60A直　1回路　C型60A1口＜160＞
30A直(ON/OFF可能)1回路　C型30A1口
200V20A直1回路 D型20A1口
DMX-OUTｺﾈｸﾀ　1系統1口
Ethernet 1口

2BL 調光回路3K4回路　C型20A8口
60A直　1回路　C型60A1口＜169＞
30A直(ON/OFF可能)1回路　C型30A1口
DMX-OUTｺﾈｸﾀ　1系統1口

常設灯体/回路
1BL SOURCEFOUR-419×4 ①②③④
2BL PAR-1N×2 ②③

サイドバルコニー(上下同様)

1BL 調光回路3K3回路　C型20A6口
(FR下段⑥⑦⑧とパラ)
60A直　1回路　C型60A1口＜下157/上163＞
30A直(ON/OFF可能)1回路　C型30A1口
DMX-OUTｺﾈｸﾀ　1系統1口

2BL 調光回路3K3回路　C型20A6口
(FR上段②③④とパラ)
60A直　1回路　C型60A1口＜下166/上172＞
30A直(ON/OFF可能)1回路　C型30A1口
DMX-OUTｺﾈｸﾀ　1系統1口

常設灯体/回路
1BL SOURCEFOUR-426×1 ⑧
2BL

１ＣＬ上段

⑯～㉔ 調光回路3K9回路　C型20A18口

１ＣＬ下段

①～⑮ 調光回路3K15回路　C型20A30口
81～82 60A直(ON/OFF可能)2回路　C型60A2口
81～82 上記60A直とﾊﾟﾗ2回路　C型30A4口
21～22 200V20A直2回路 D型20A2口
DMX イ-ﾈｯﾄ 制御信号ｺﾈｸﾀ　各2系統2口

２ＣＬ

①～⑧ 調光回路4K8回路　C型20A16口
61～62 60A直(可搬調光器用)2回路　C型60A2口
81～82 60A直(ON/OFF可能)2回路　C型60A2口
81～82 上記60A直とﾊﾟﾗ2回路　C型30A4口
21～22 200V20A直2回路 D型20A2口
DMX イ-ﾈｯﾄ 制御信号ｺﾈｸﾀ　各2系統2口
1 移動型調光器
専用アドレスナンバー (2系統目)

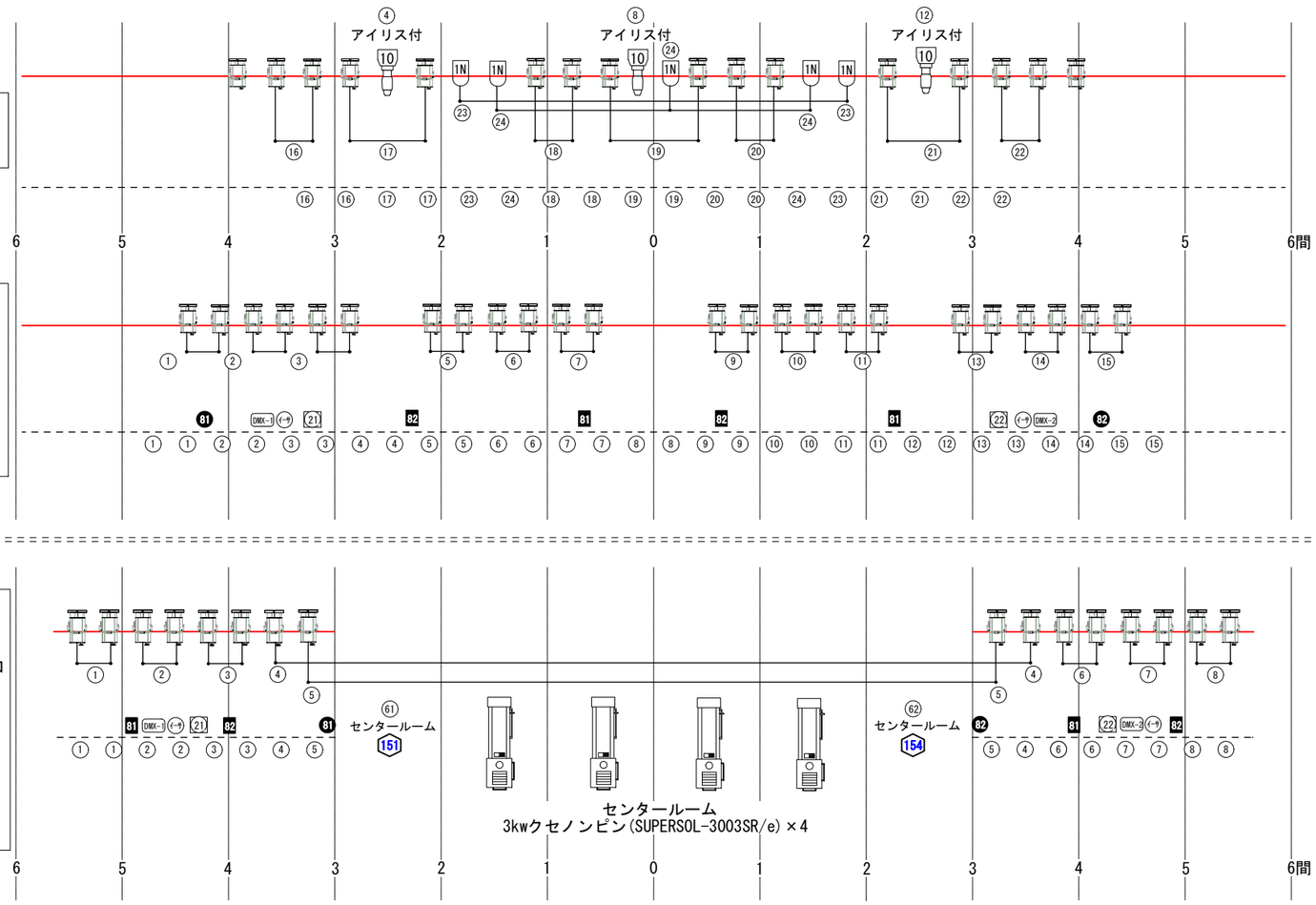

凡例
AL-AQS-10R-3 1Kwトツ(FR)
AL-AQS-15LR-2 1.5Kwトツ(1CL)
LNC2-400-2000W 2Kwトツ(2CL)
SOURCEFOUR-410 750W
SOURCEFOUR-426 / 575W 436 / 750W
AL-R-64L PAR-1N 1KW

上田市交流文化芸術センター

大ホール　１ＣＬ、２ＣＬ、ＦＲ
吊り込み・回路図

2022年4月1日現在